POMPES À ENGRENAGES & BLOCS GAZ

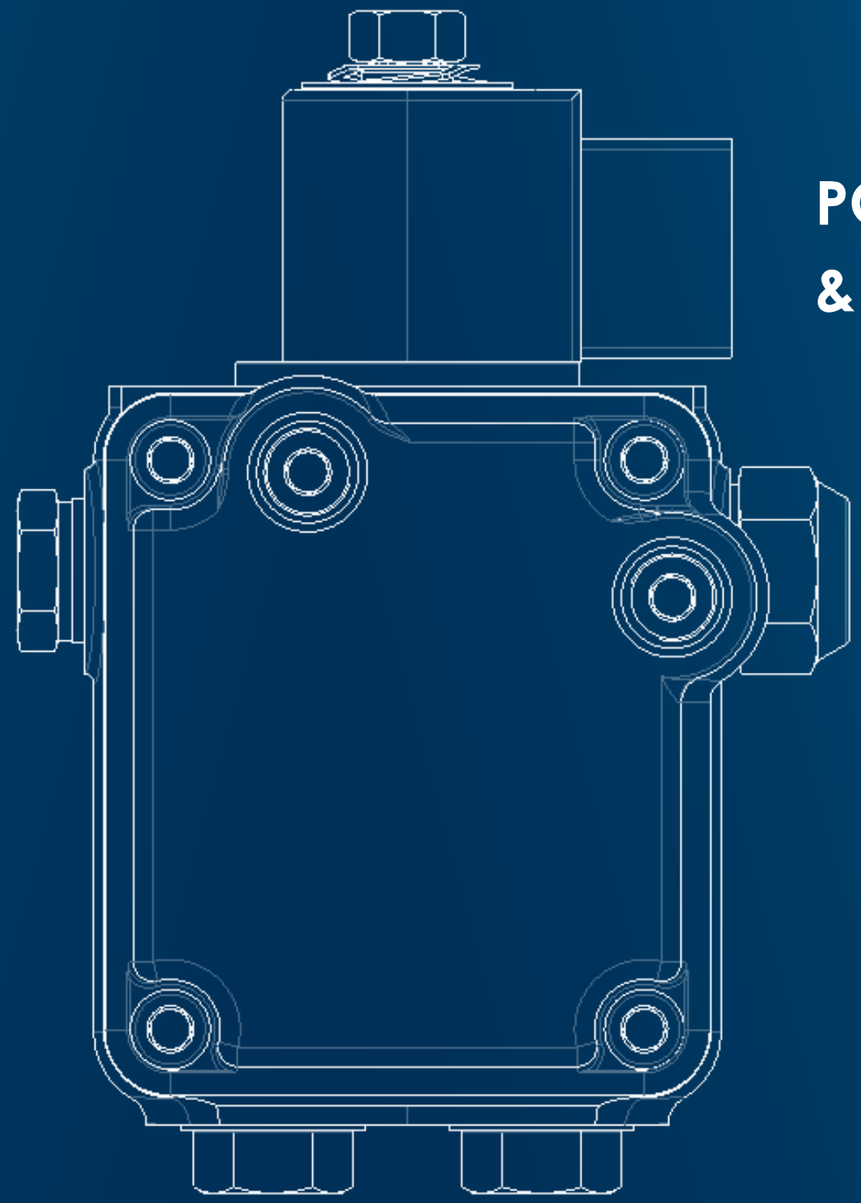

The heating product you need

SUNTEC Industries France
1 rue Lavoisier - CS 60102
F-21603 Longvic Cedex
☎ : +33 (0)3 80 70 60 70
🖷 : +33 (0)3 80 70 61 11
✉ : information@suntec.fr
www.suntec.fr

SUNTEC Industries Incorporated
60 Aberdeen Drive
Glasgow, KY 42141
☎ : +1 270 404 0254
✉ : info@suntecpumps.com
www.suntecpumps.com

Plus de 80 ans de savoir-faire dans l'industrie du chauffage...

afaq ISO 9001 Qualité AFNOR CERTIFICATION

afaq ISO 14001 Environnement AFNOR CERTIFICATION

© ALL RIGHTS RESERVED - SUNTEC INDUSTRIES FRANCE SAS - MAY 2022

600 modèles de pompes à engrenages à votre service

Fioul domestique - Bio-fiouls - Fioul lourd - Kérosène

Bas débit

Brûleurs de puissance 10 à 1 000 kW

AN

Le régulateur de cette pompe assure en plus une fonction de coupure hydraulique.

Cette pompe comporte un régulateur de pression incorporé.

AE

Modèles de base

AS

Cette pompe possède un régulateur de pression avec coupure commandée par une électrovanne intégrée (conforme à DIN EN ISO23553-1).

Son électrovanne intégrée (conforme à DIN EN ISO23553-1) permet la coupure en ligne. La version ALE avec clapet de décharge de la ligne gicleur est spécialement conçue pour être utilisée avec un gicleur à coupure.

AL

Modèles 1 allure

Cette pompe est spécialement conçue pour le SAV. Elle remplace la majorité des pompes une allure du marché, ainsi que les pompes SUNTEC AS 47, ASV 47, AL 35, ALV 35, ALE 35 et ALEV 35. Elle convient aussi bien aux applications FOD, Kérosène, que F30.

AUV

AP

Avec ses deux plages de pression réglables pour une même sortie gicleur, c'est le modèle de base.

AT

Cette pompe offre, outre deux plages de pression réglables pour une même sortie gicleur, une coupure en ligne par électrovanne intégrée (conforme à DIN EN ISO23553-1).

Cette pompe comporte deux sorties gicleur commandées par deux électrovannes de coupure (conformes à DIN EN ISO23553-1) intégrées et indépendantes. Un seul régulateur délivre une pression identique dans les deux lignes gicleur.

A2L

Modèles 2 allures

Pompe spécialement conçue pour le SAV, elle remplace la majorité des pompes deux allures du marché, ainsi que les pompes SUNTEC AT2 45, AT2V 45, ATE2 45, ATE2V 45, AT2 55, AT2V 55, ATE2 55, ATE2V 55.

ATUV

D

Une petite pompe avec régulateur de pression sans coupure, pour des fiouls de viscosité élevée.

Compatible fioul lourd

Débit moyen

Brûleurs de puissance 400 à 3 000 kW

Une pompe compacte de capacité moyenne, avec régulateur de pression, pour fioul domestique.

AJ

J

Reflet de la tradition Suntec, cette pompe avec régulateur de pression permet la coupure, pour le fioul domestique.

Destinée aux applications industrielles (fioul lourd) cette pompe est conçue pour une durée de vie accrue. Elle peut recevoir un réchauffeur électrique facilitant les démarrages à froid.

E

Haut débit

Brûleurs de puissance 3 000 à 30 000 kW

La technologie adaptée aux rigueurs des applications industrielles fioul lourd : pompe grand débit, avec un régulateur de pression incorporé qui peut accepter un réchauffeur électrique.

TA

TAR

Cette pompe issue de la gamme TA est destinée aux applications maritimes (chaudières équipant les navires). Elle est conçue pour l'utilisation des fiouls «Marine Residential Fuels - RMG» et «Marine Distillate Fuels».

De conception identique à la pompe TA, cette pompe offre un débit encore plus important. La régulation de pression est assurée par la vanne TV.

T

TV

Cette vanne de régulation de pression est à utiliser en complément de la pompe T.

Accessoires

Électrovanne de coupure en ligne conforme à la norme DIN EN ISO23553-1.

SL1

Connecteurs

Pour pompes avec électrovannes. Disponibles dans des longueurs de 35 cm à 1 m.

Groupes moto pompes pour boucles de gavage et alimentation de plusieurs brûleurs.

FTU

Pour applications fioul et kérosène.

Pompes électromagnétiques